Dane aktualne na dzień: 25-04-2024 15:10

Link do produktu: https://www.ogrzewaniedomu.ekoszok.pl/slimko-12-kw-kotlospaw-kociol-piec-na-pellet-p-604.html

Slimko 12 kW Kotłospaw Kocioł, piec na pellet

Cena	**14 899,00 zł**
Dostępność	**Na zamówienie**
Czas wysyłki	**14 dni**
Producent	**Kotłospaw Pleszew**
Cena towaru przy zakupie ze zleceniem montażu	**13500**

Opis produktu

Slimko 12 kW kompaktowy kocioł na pellet - w cenie obrotowy, samoczyszczący palnik peletowy PellasX Revo z zapalarką, zaawansowany sterownik PLUM oraz zbiornik paliwa c.a 100kg .

Kotły Pleszew Kotłospaw to wyroby o potwierdzonej jakości z warunkową 5 letnią gwarancją na szczelność.

Kompaktowy Kocioł, Piec na pellet z wbudowaną zapalarką paliwa. Zakres mocy 3,6 - 12 kW. W zależności od stopnia docieplenia ogrzeje budynek 60 - 150 m2. Wbudowana funkcja kontroli płomienia Fuzzy Logic.

Jeden z nielicznych na rynku kotłów na pellet o sprawności przekraczające 90 %! Wysoka sprawność potwierdzona uzyskaniem piątej klasy zgodnie z normą PN EN 303-5:2012 oraz zwiększonej normy EKO DESIGN.

Mechaniczny układ samoczyszczący palnika w cenie.
Kocioł ma niewątpliwie bardzo wysokie parametry przekazywania energii cieplnej. Uzyskano je dzięki zastosowaniu rurowego wymiennika ciepła. Tak rozbudowany wymiennik na pewno odbierze dużo energii cieplnej i w ponad 90% przekaże ją do instalacji grzewczej domu użytkownika.

Wysokiej jakości, obrotowy palnik peletowy PellasX Revo gwarantem bezawaryjnego i efektywnego spalania pelletu nawet poza klasowego.

Zasobnik o pojemności około 1oo kg pozwoli na pracę kotła na jednym zasypie do 5 - 6 dni!

Podstawowe dane dotyczące kotła

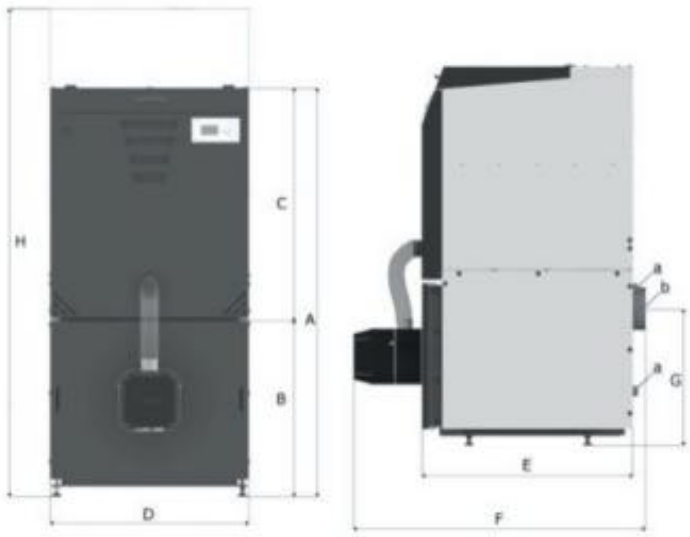

WYMIARY						
SlimKo	j.m.	12 kW	16 kW	20 kW	24kW	30kW
A	mm	1315	1315	1420	1420	1505
B	mm	550	550	655	655	740
C	mm	765	765	765	765	765
D	mm	560	560	685	685	754
E	mm	785	785	785	785	785
F	mm	1100	1100	1100	1100	1100
G	mm	440	440	508	508	590
H	mm	1785	1785	1890	1890	1975
a	ø	1"	1"	1"	1"	1"
b	ø	160	160	160	160	160

NEGOCJUJ CENĘ

Zainteresowany zakupem w niższej cenie - dzwoń 501 299 570 wyślij SMS lub napisz info@ekoszok.pl