Dane aktualne na dzień: 16-04-2024 20:19

Link do produktu: https://www.ogrzewaniedomu.ekoszok.pl/grzejnik-zeliwny-kalor-600160-z-nozka-viadrus-p-421.html

Grzejnik Żeliwny Kalor 600/160 z nóżką -Viadrus

Cena	**105,00 zł**
Dostępność	**Dostępny**
Czas wysyłki	**14 dni**
Producent	**viadrus**

Opis produktu

Klasyczny grzejnik żeliwny KALOR Typ 600/160 - żeberko z nóżką - wyrób firmy Viadrus.

Cena dotyczy 1 żeberka !

Grzejniki żeliwne, to jedyne grzejniki na rynku o nieograniczonej żywotności. Dzięki dużej akumulacji ciepła, grzejniki gwarantują utrzymanie stabilnej temperatury w pomieszczeniu.
Grzejnik Kalor, w stosunku do typowych grzejników żeliwnych innych producentów, charakteryzuje się znacznie mniejszą pojemnością wody, co stawia go w grupie grzejników energooszczędnych. Grzejnik fabrycznie zabezpieczony białą farbą podkładową. Ułatwia to późniejsze pokrycie go farbą nawierzchniową w dowolnym kolorze.
Istnieje możliwość zamówienia grzejnika, fabrycznie pokrytego farbą proszkową w dowolnym kolorze wybranym z palety RAL.
Grzejnik dostarczany w segmentach 5 lub 10 żeberkowych. Istnieje możliwość zamówienia grzejnika skręconego z dowolnej ilości żeberek.

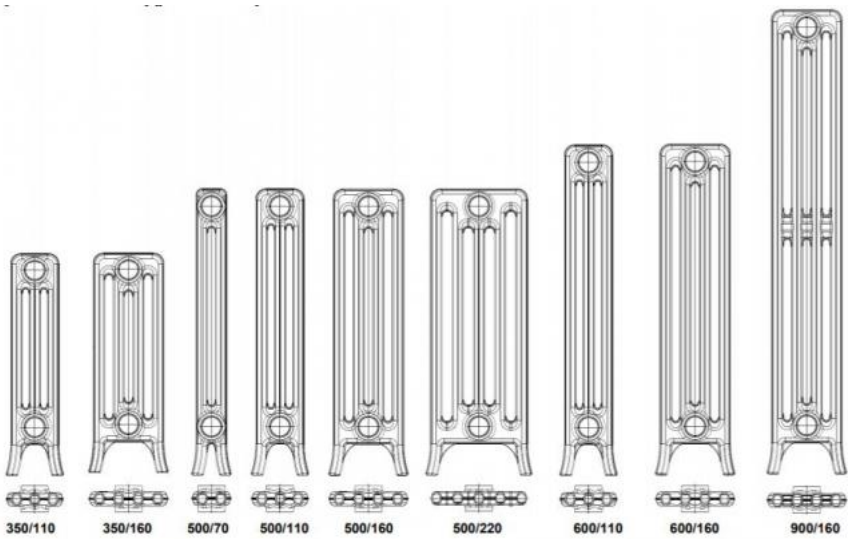

Tab. nr. 2 Główne parametry cieplno-techniczne elementów grzewczych Kalor z nóżką

Właściwość	Znak	Jednostka	350/110	350/160	500/70	500/110	500/160	500/220	600/110	600/160	900/160
numer identyfikacyjny			95	77	79	80	78	82	97	81	84
wysokość ogólna	H	(mm)	500	500	650	650	650	650	750	750	1050
podziałka	h	(mm)	350	350	500	500	500	500	600	600	900
głębokość	B	(mm)	109	160	70	110	160	220	109	160	160
szerokość	L	(mm)	60	60	60	60	60	60	60	60	60
gwint podł.	G	"	5/4	5/4	5/4	5/4	5/4	5/4	5/4	5/4	5/4
masa	M	(kg/el)	4,04	5,00	3,40	4,60	6,30	7,30	5,47	6,75	9,90
równoważna pow. grzewcza	S_L	(m^2/el)	0,161	0,185	0,120	0,180	0,255	0,345	0,256	0,306	0,440
obj. wody	V	(dm^3/el)	0,7	0,8	0,5	0,8	1,1	1,3	0,9	1,2	1,5
moc cieplna	Q_{Tn}	(W/el)	61	70	53	73	94	120	92	110	152
moduł grzewczy	Q_M	(W/m)	1017	1162	889	1162	1516	1979	1533	1815	2475
wykładnik ciepl.	n	(-)	1,268	1,250	1,240	1,250	1,250	1,285	1,270	1,270	1,310

powyższe parametry dla temp.czynnika 75/65 °C
Dobór grzejników do innych parametrów czynnika dzwoń tel 501 299 570 pomożemy.

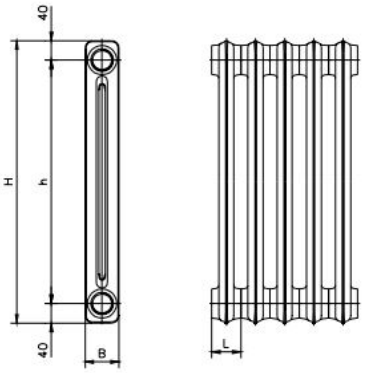

Główne Zalety Grzejników Żeliwnych Viadrus :

- Kaloryfer Nieograniczonej Żywotności
- 10 lat gwarancji na grzejniki skręcane fabrycznie
- Wysoka higiena - nie unosi kurzu
- Możliwość zamówienia w dowolnym kolorze
- Możliwość skręcenia z dowolnej ilości żeber
- Stabilna temperatura w pomieszczeniu
- Możliwość rozbudowy grzejnika poprzez zmianę ilości członów (żeberek)